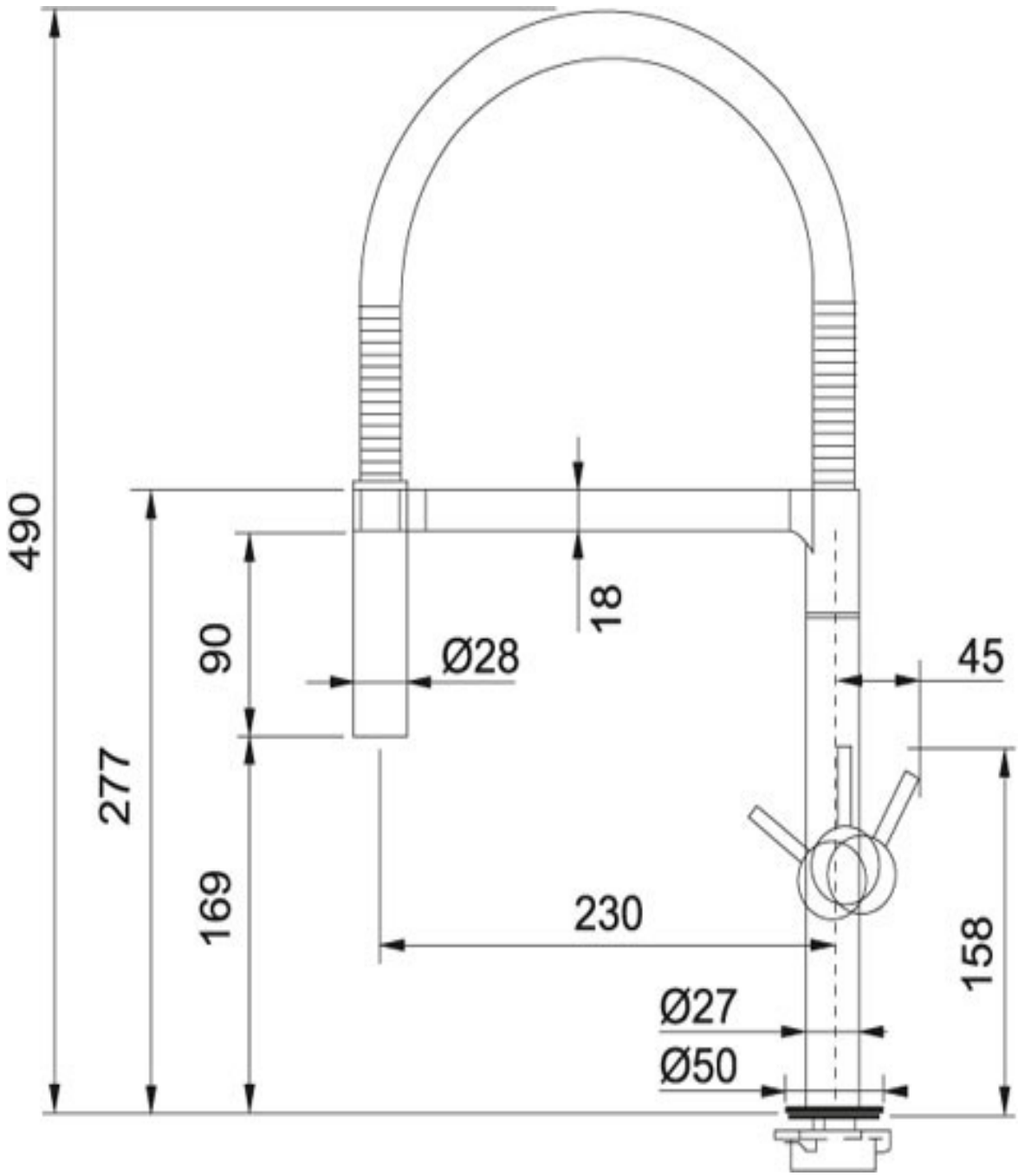
490
277
90
169
18
Ø28
45
230
158
Ø27
Ø50